BALKONOVÝ SYSTÉM
NA KONSTRUKČNÍ DESCE
S HYDROIZOLACÍ LEPENKA V KÝBLU

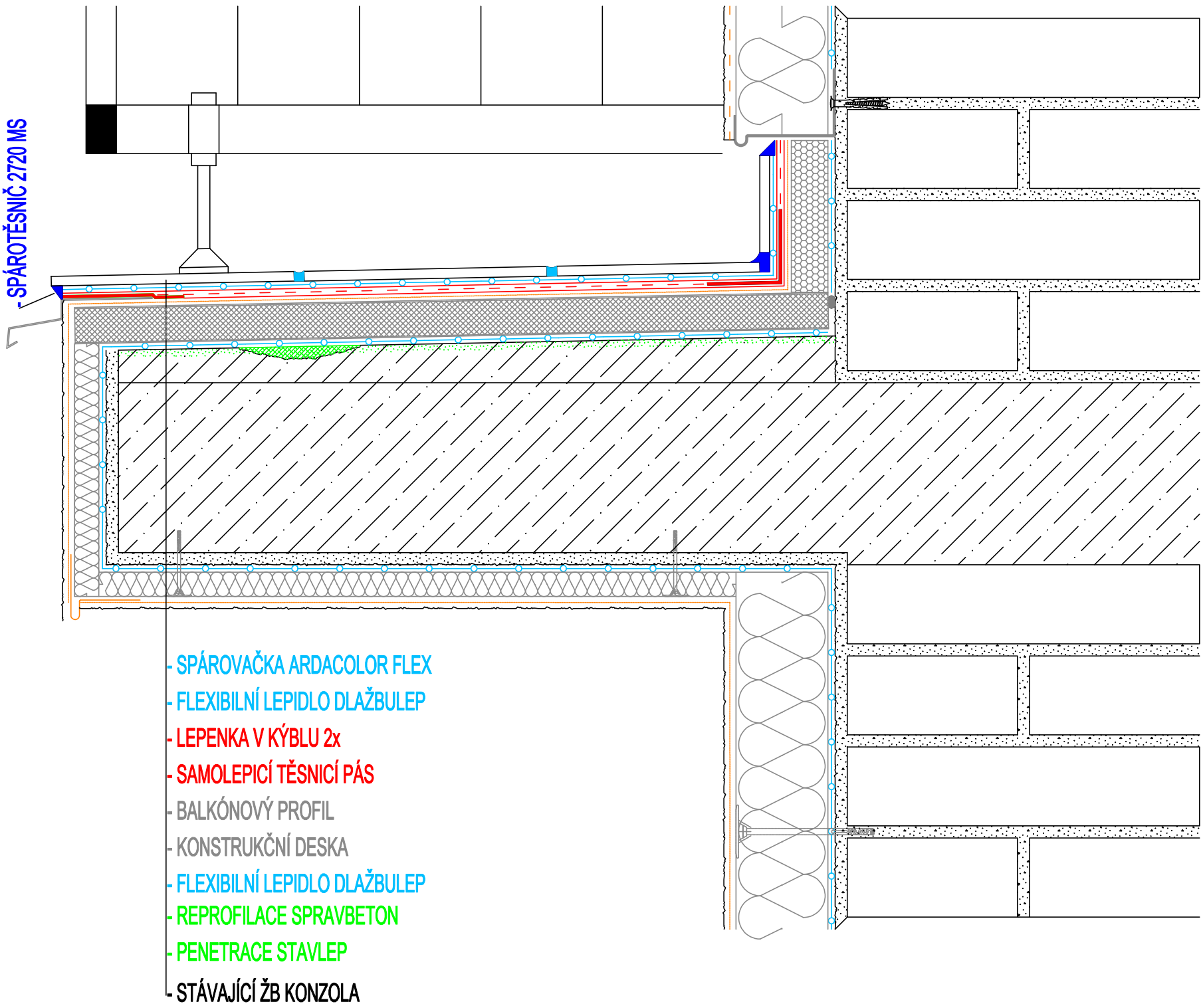
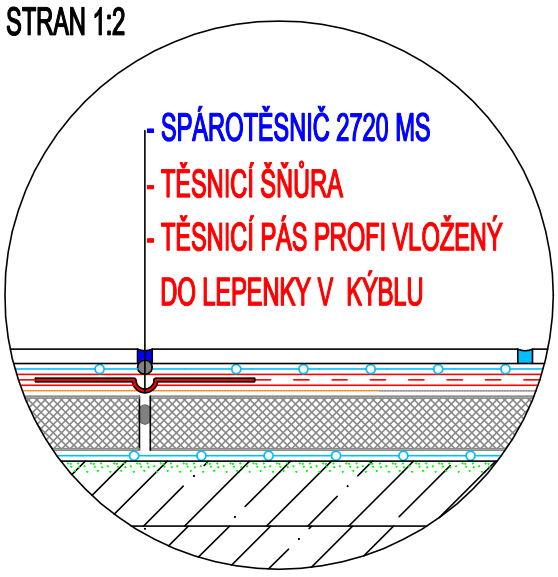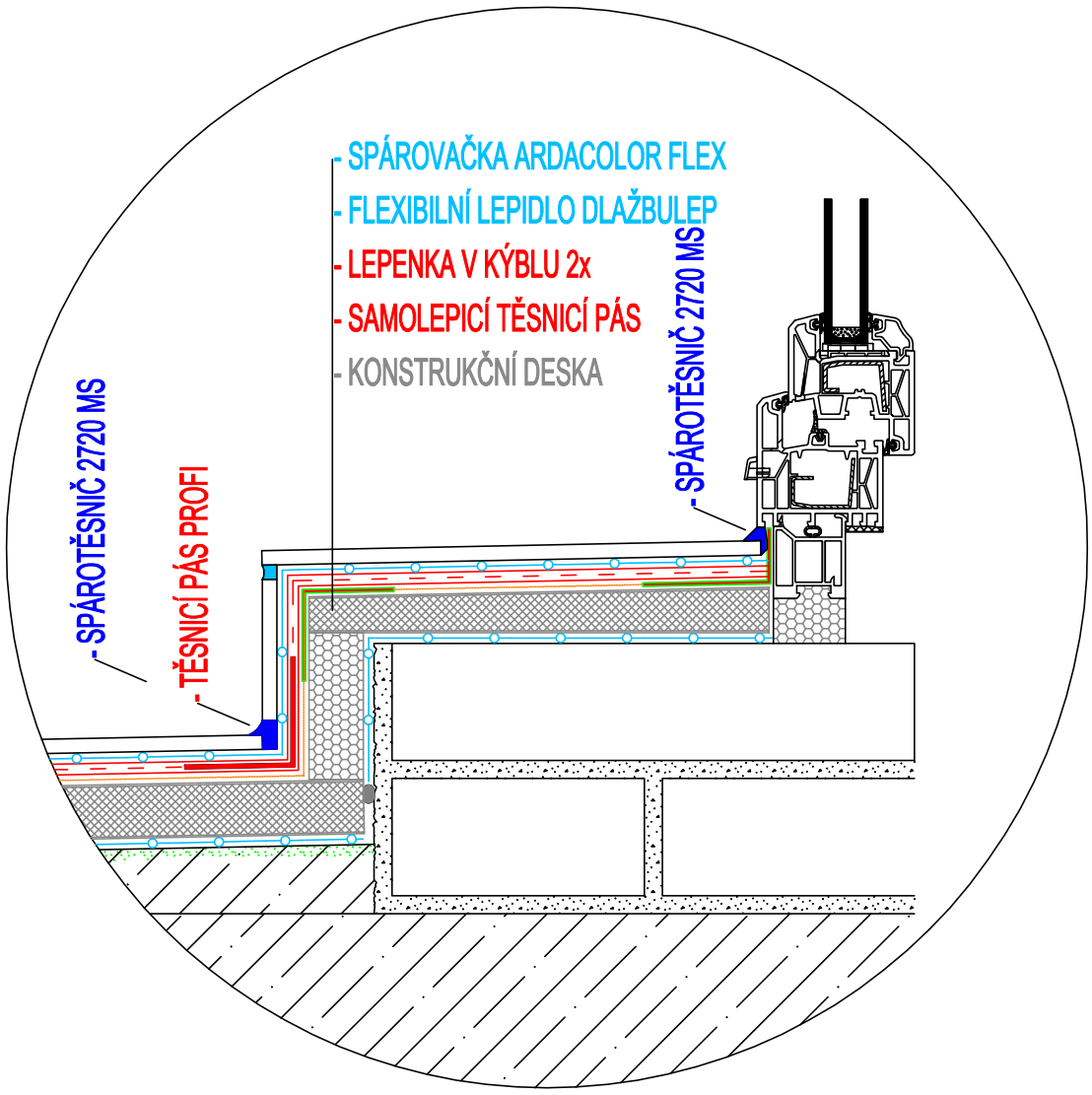
ŘEŠENÍ DILATAČNÍCH POLÍ V
PLOŠE MAX. 6 - 8 m2 A POMĚRU
STRAN 1:2