BALKONOVÝ SYSTÉM
NA SPÁDOVÉ KONSTRUKČNÍ DESCE
S HYDROIZOLACÍ LEPENKA V KÝBLU

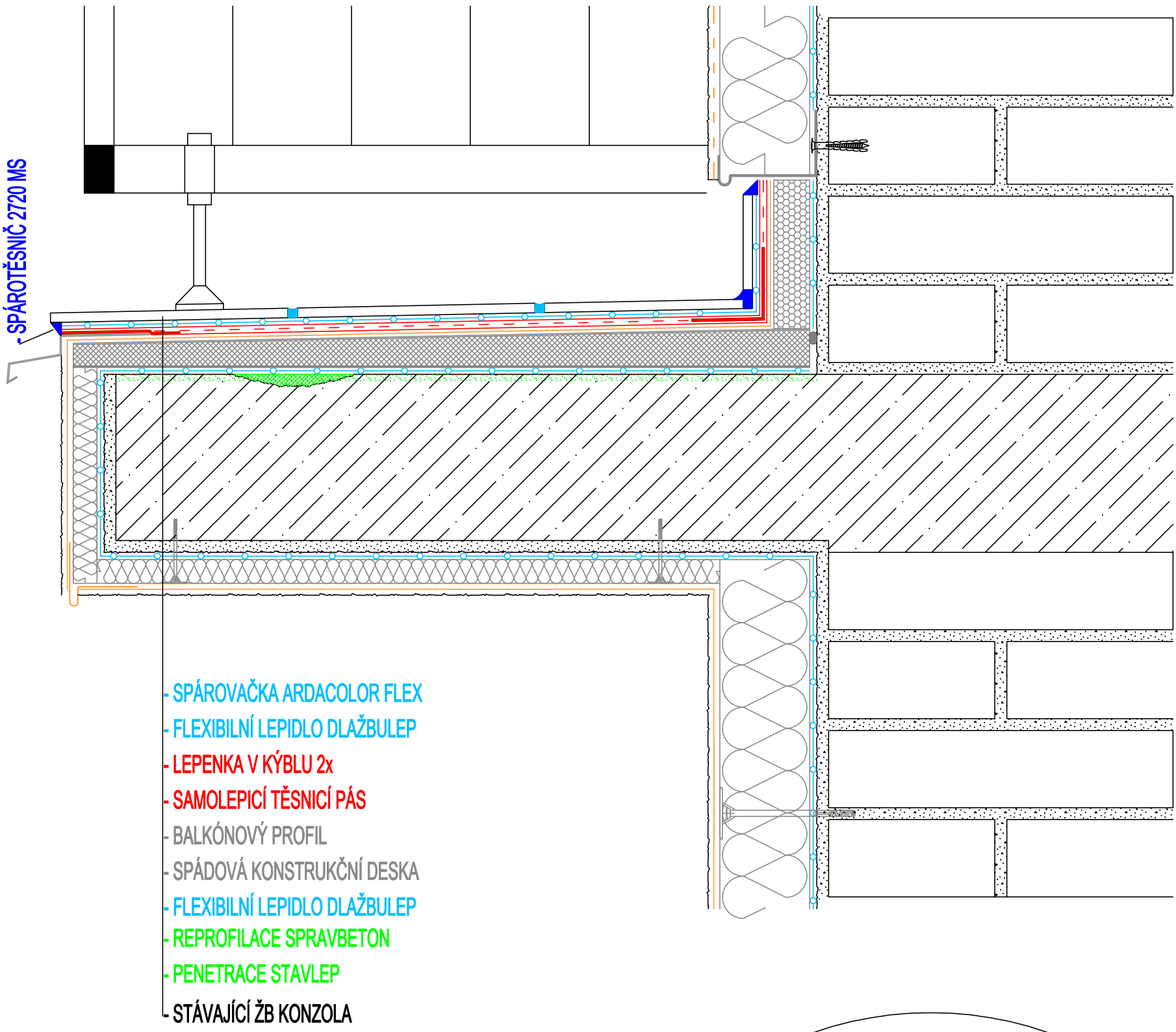
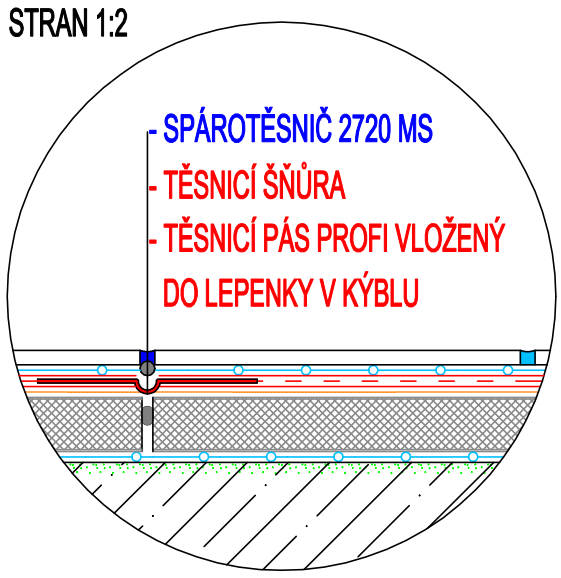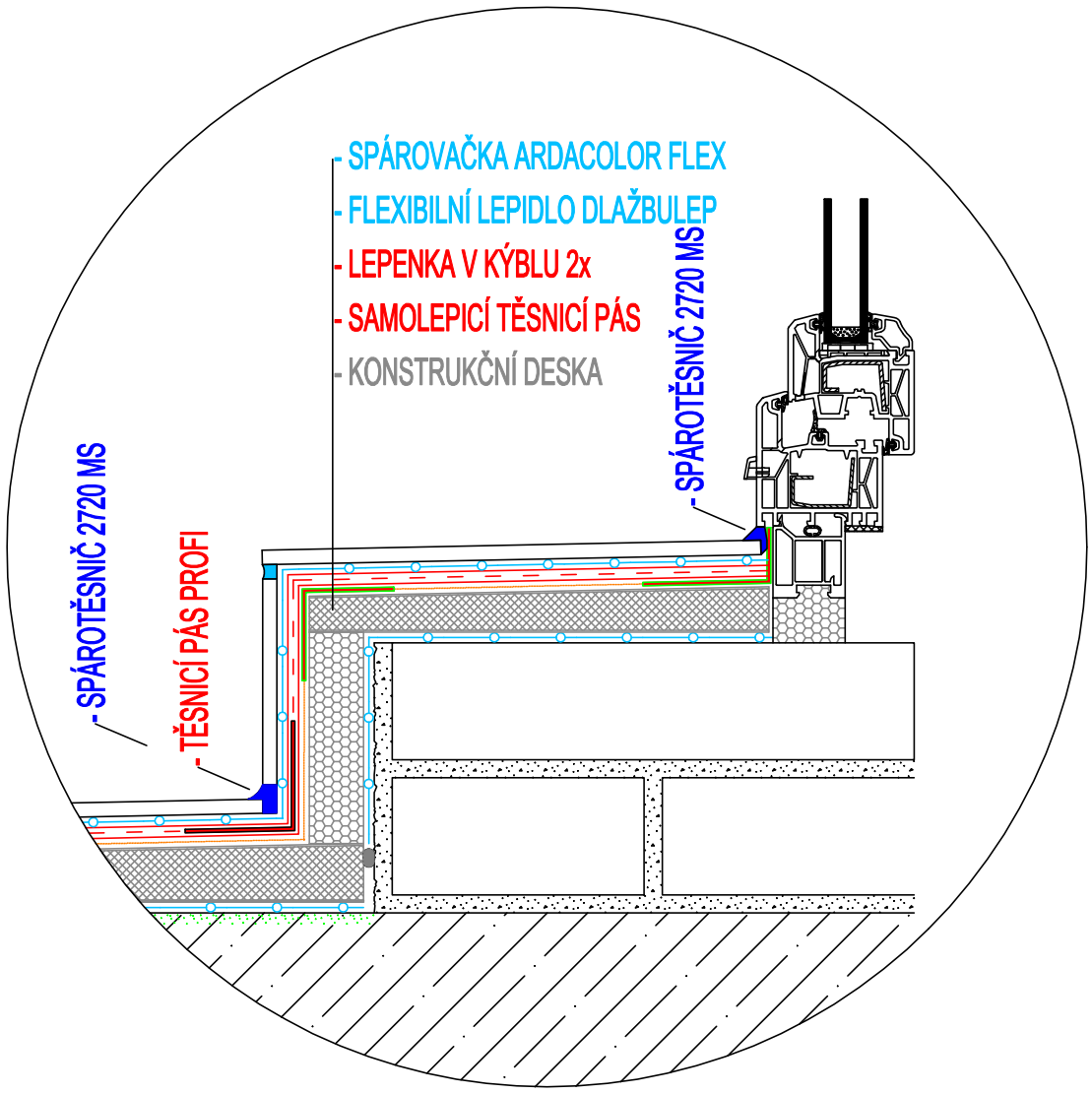
ŘEŠENÍ DILATAČNÍCH POLÍ V PLOŠE MAX. 6 - 8 m2 A POMĚRU STRAN 1:2