BALKONOVÝ SYSTÉM
NA STÁVAJÍCÍ MAZANINĚ (VLHKOST MAX. 5%)
S HYDROIZOLACÍ TĚSNICÍ FÓLIE PROFI

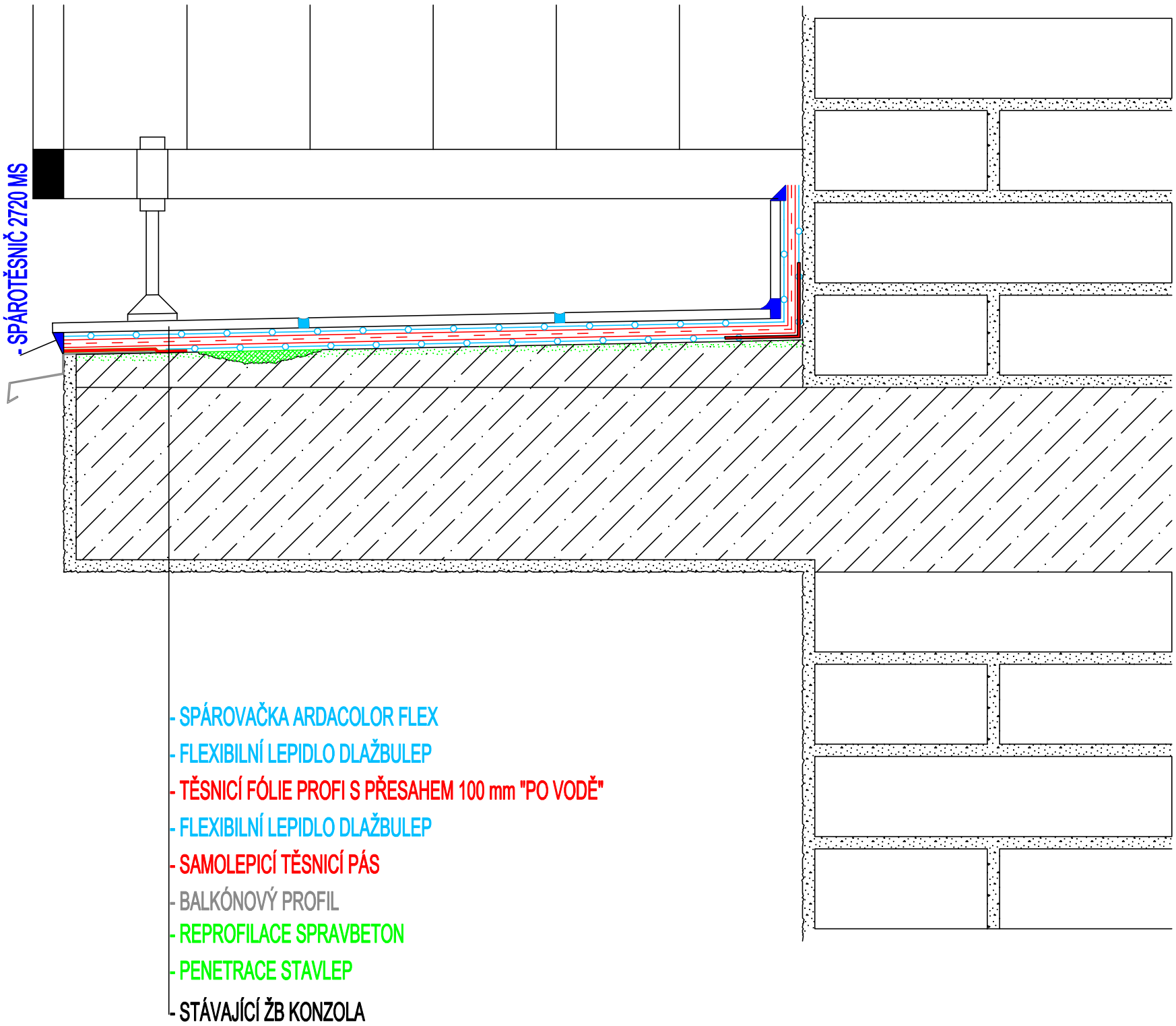
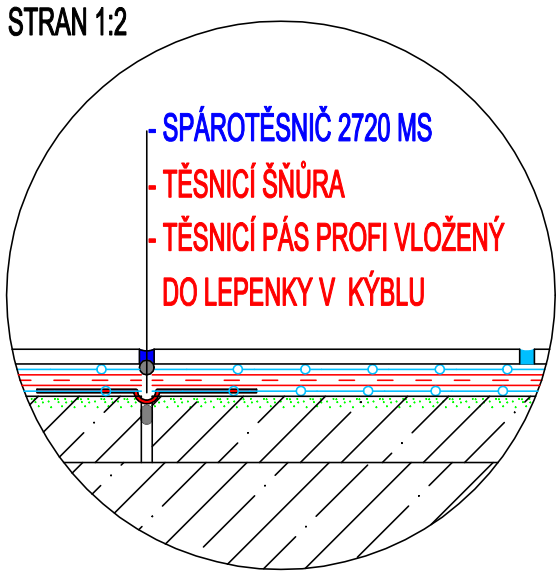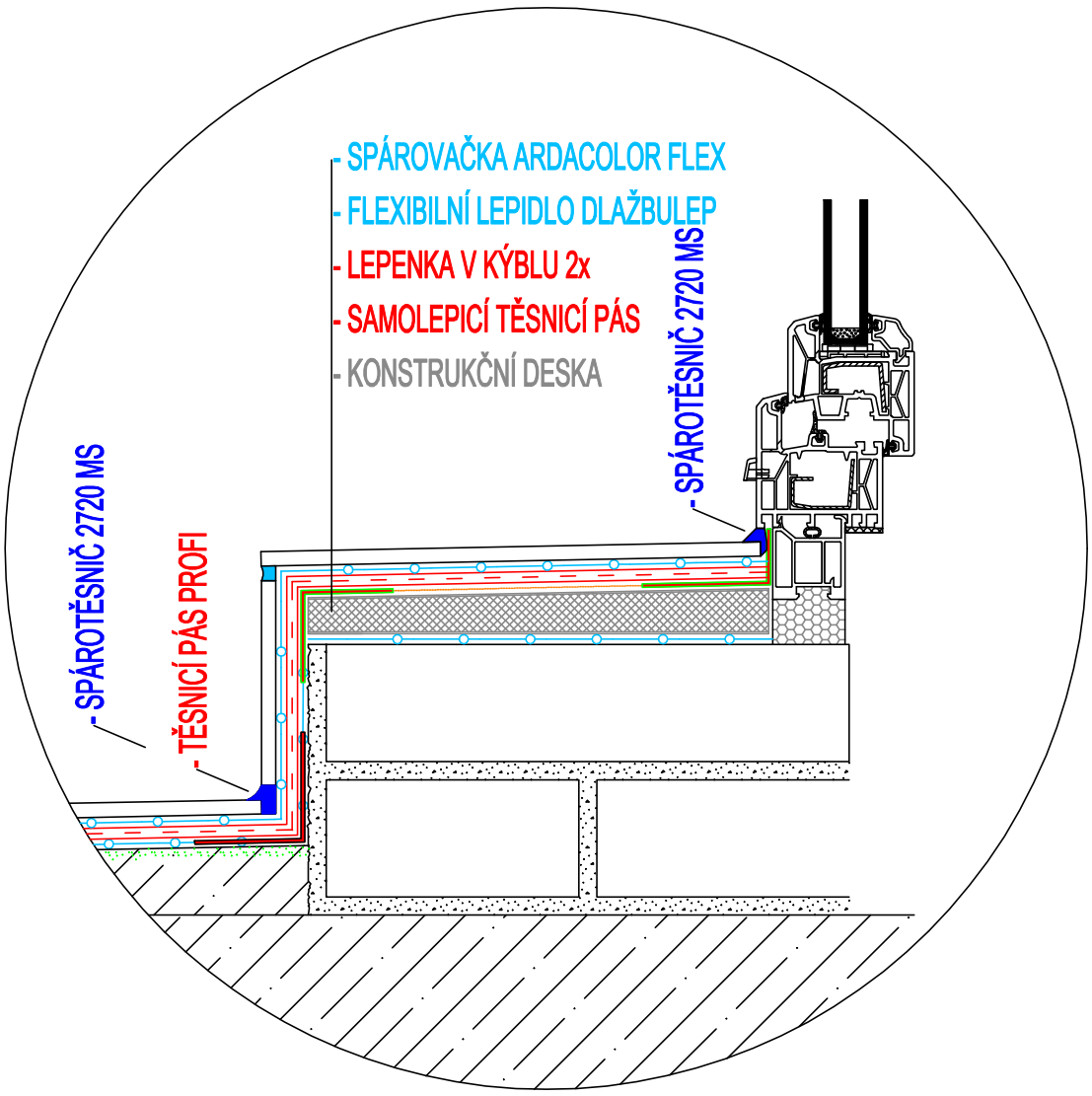
ŘEŠENÍ DILATAČNÍCH POLÍ V PLOŠE MAX. 6 - 8 m2 A POMĚRU STRAN 1:2